本企业通过:

■IS09001:2008质量体系认证

■中国环境保护产品认证

本产品符合国家标准:GB18483-2011、GBHJ/T62-2001

鑫悦蓝
XIN YUE BLUE SKY
ENVIRONMENTAL PROTECTION SCIENCE AND TECHNOLOGY

为行业指定标准
高效·安全·方便·耐用·美观

使用说明书

OPERATION INSTRUCTION

商用厨房光解紫外线油烟除味净化器

COMMERCIAL KITCHEN PHOTOLYSIS
UV FUME DEODORANT PURIFIER

适用机型
HK-HB-D系列油烟净化器

(使用前请仔细阅读本说明书)

非常感谢您购买了鑫悦蓝的产品!

■使用产品前请仔细阅读本使用说明书,以做到正确使用。

■特别注意:使用前务必先阅读(第1页)的「安全注意事项」,以做到安全使用。

■如有技术变动,恕不另行通知。

■请妥善保管本使用说明书。

尊敬的用户,感谢您使用鑫悦蓝的HK系列油烟净化器。
为了便于您正确操作本产品,使用前请务必仔细阅读本使用说明书,
并请妥善保管,便于随时翻阅。

本说明书适用于油烟净化器机型:HK-HB-D系列产品,及相关组合型号)

(本说明书中的技术参数如有变更恕不另行通知)

目 录

■安全注意事项..... 01
■产品结构说明..... 02
■安装前准备..... 03
■安装步骤..... 04
■产品接线方式及操作说明..... 05
■电源保护模式说明..... 06
■安装示意图..... 06
■开机调试..... 08
■清洗维护说明..... 09
■故障排查表..... 11
■售后服务说明..... 12
■产品维修记录..... 12
■产品合格证..... 13

为行业指定标准
高效·安全·方便·耐用·美观

安全注意事项

⚠ **用户、经销商、安装人员务必详细阅读本使用说明书。**

⚠ **不严格按照规定步骤操作,可能会导致设备损坏和人身伤害。**

⚠ **本产品必须安全可靠接地。**

★★★特别注意事项★★★

①禁止使用本公司油烟净化器处理煤气、有机溶剂、燃料、碳面粉等可燃物。
②本产品处理的油烟要求以气体为燃料的厨房设备所产生的。若使用柴油、煤油等其他燃料的厨房设备所产生的油烟,必须向公司特别说明,需另加特殊装置。
③本公司油烟净化器要求温度70° C以下,湿度为30%以下,如果超过限值必须采取降温除湿措施。
④管道安装时要求前后必须配用70° C消防安全防火阀门,净化器电源和风机联动。电器控制箱要有漏电、过载保护功能。箱体必须可靠接地。
⑤本公司油烟净化器集油盘清洗周期15-20天,电场清洗周期180小时,油烟量大的话应适当缩短周期。
(如不按上述要求操作使用我们产品的,后果自负)

HK-HB-D系列产品结构说明

1.铭牌
2.电箱门锁
3.电箱散热百叶
4.指示灯
5.光解紫外线管
6.镇流器
7.电箱
8.电场检修门螺栓
9.机脚

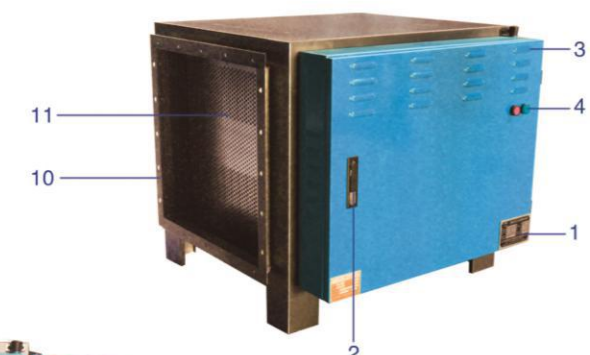

法兰尺寸:W1×H1
内径尺寸(单位:mm)

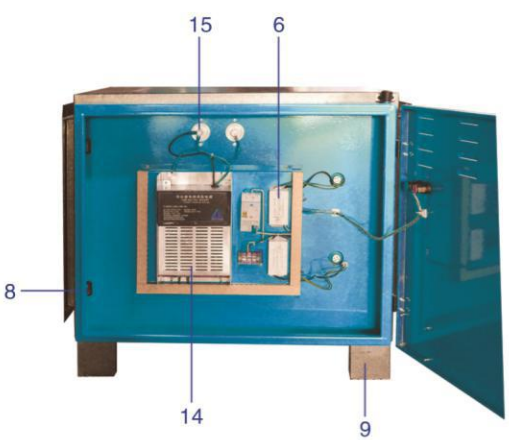

10.进风口法兰
11.前置均流网
12.静电场
13.出风口法兰
14.高压电源
15.绝缘陶瓷
16.火线端口
17.零线端口
18.接地线端口

安装前准备

1.油烟净化器选型

(1)风量计算:量取集烟罩投影面积;1平米=2160风量。

(2)根据实际处理风量选择需要的油烟净化器,如油烟产生量较大,可适当增加风量来保证处理效果。如需要低空排放(即烟囱高度低于所在建筑物的高度),则净化器风量为实际处理风量的2倍;或者选取本公司专门针对低空排放油烟净化器产品。

(3)低空安装本系列油烟净化器,在油烟量比较大的情况下,出风口容易出现冒烟情况或炒菜辛辣味;不能完全做到目测无烟的情况。经销商或安装人员应考虑根据油烟量进行二段甚至三段的净化安装,或者尽量选择本公司低空排放油烟净化器产品。

2.风管的配置

(1)确定管道走线方式。

(2)根据风量和管道风速(8-13m/s)计算管道横截面积(圆管为直径)。

(3)计算管道长度,弯头数量,变径尺寸。对接风管的尺寸应与净化器法兰口尺寸保持一致。如不一致,需安装变径,变径长度不宜过短,变径长度应该在法兰对角线长度1.5倍以上。

(4)列出直管、弯头、变径尺寸数量清单

(5)根据清单选材(镀锌或不锈钢)制作。

(以上操作请让专业人员完成。)

3.风机的选型

(1)风机风量=油烟净化器风量/1.2(油烟净化器风量是风机风量的1.2倍)

(2)计算管道阻力,管道阻力=直管米数×(3-5Pa)+弯头个数×(30-50Pa)

(3)风机压力=管道阻力+油烟净化器阻力+15%安全系数。
(4)根据风机风量和压力选择风机。
(5)如果因现场环境限制,风机需要安装在室内,请选择柜式静音风机。

安装步骤

1.安装风管

（1）根据管道走线图,对风管进行安装(具体方法略,请专业人员进行安装)

2.安装净化器

（1）安装净化器,机前保留至少1米的维修和保养空间。
（2）净化器需水平安装,切勿垂直安装,防止油滴倒灌风管或者风机。
（3）油烟净化器法兰口中心,与变径/风管的中心线对齐。
（4）如果是室外安装或者屋面/楼顶平台安装,净化器相对风管中心位置偏低,则需要用槽钢支架垫高后,与风管中心线对齐后,方可对接。
（5）室外安装需要做防雨棚,可提高净化器的使用寿命。
（6）如果是室内吊装,需在天花板上打膨胀螺丝,用钢丝固定油烟净化器。如果靠墙的话,在墙上做2个三角支架,将净化器固定在墙上。
（7）风管变径与设备法兰连接应密封,防止漏油漏风。

3.安装风机

(1)风机需要安装在离净化器出风口大于3米处。
(2)风机与风管之间需要用软接相连,同时在风机底部需要安装减震脚,防止震动产生噪音。

4.安装防火阀

(1)出于安全考虑,避免火灾隐患,必需在净化器前后安装70℃安全防火阀,防止管道串火烧坏净化器。防火阀上的接点作为控制信号,控制风机启停。

为行业指定标准
高效·安全·方便·耐用·美观

5.电源接线

(1)准备一根适当米数的三芯电线,电线的一端根据火线、零线、接地线按图示(图1)接到对应端口,电线另一端接入220V50Hz单相三线电源或插座。
A:火线接口(L)B:零线接口(N)C:接地线接口(PE)
(2)风机的电源线要与净化器的电源线联动开启或者关闭。
(特别是室内安装,必须风机先启动后,再净化器启动；或者一起启动和关闭。原因:净化器会产生一定量的臭氧对人体有害。)

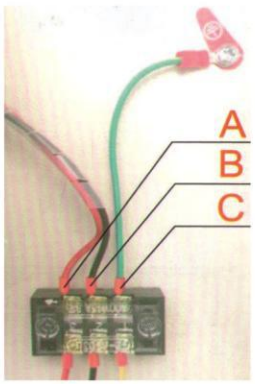

图1

产品接线方式及操作面板说明

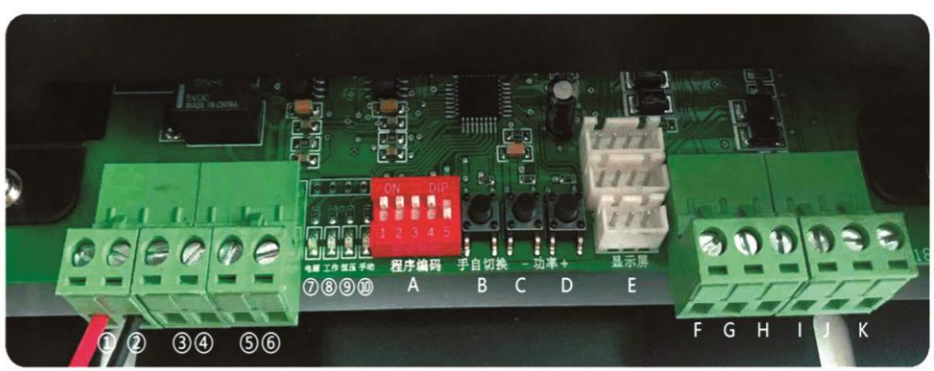

①②:220V输入市电
③④:常闭
⑤⑥:常开 **(干接点开关)**
⑦:电源指示灯 (220v市电接入时亮起)
⑧:工作指示灯 (电源正常工作时亮起)
⑨:恒压模式指示灯(电源处于恒压模式下亮起)
⑩:手动模式指示灯(电源处于手动调节模式下亮起)

A：电源站地址 (连接物联网终端时需要，详细说明见下页)
B：手动/恒压模式切换按钮
C：电压“-”按键 (手动模式下可调)
D：电压“+”按键 (手动模式下可调)
E：外接显示屏对接口
F,G,H：GND 485+（A），485-(B)
I,J,K： GND 485+（A），485-(B) **(用于各项功能及各个电源连接)**

电源保护模式说明

1.短路保护

当电场遇到短路现象时，工作指示灯（绿灯）会连续快速闪烁五次后尝试重新重启，如此时短路故障解除，电源正常启动工作；如短路故障未解除，工作指示灯会继续连续快速闪烁。

2.闪洛保护

当电场每放电一次时，工作灯闪烁一次，如在3分钟内放电次数达到500次，电源停止工作，5秒后自动启动，类似情况发生4个周期后，电源锁死，半小时后尝试自动重启一次。

3.超温保护

当净化器电箱温度超过75度时，电源进入超温保护状态；

安装示意图

油烟净化器室内吊装

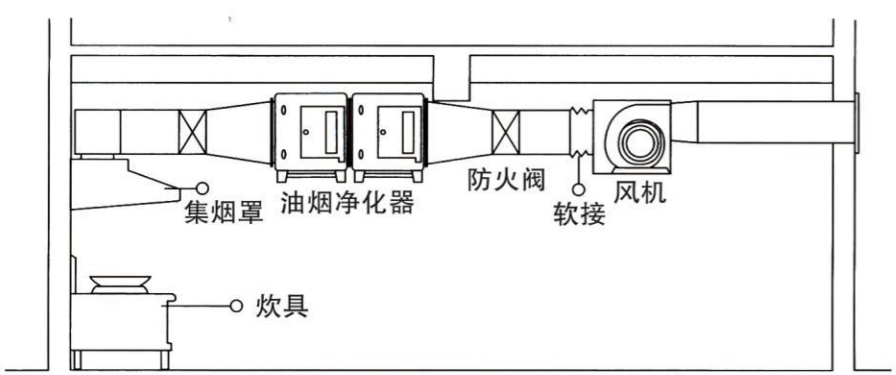

油烟净化器室内吊装

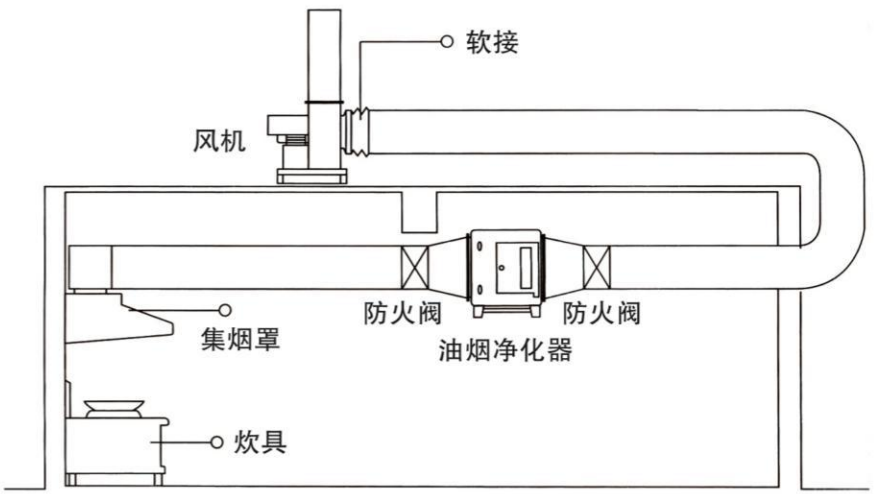

油烟净化器室外安装

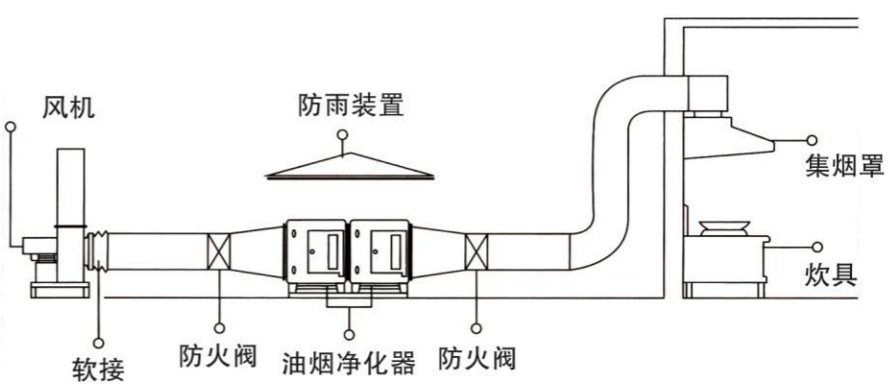

油烟净化器室外安装

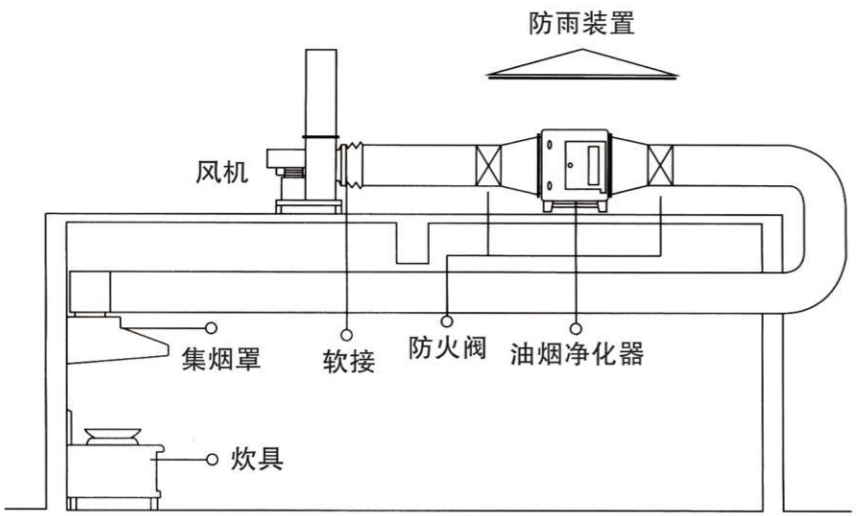

开机调试

①先打开风机电源,在风机工作状态下,再打开油烟净化器电源。或者在前期接线时就设置成风机和净化器联动(同时开启或关闭)。

②设备通电后,打开电箱门,打开电源开关,红色指示灯亮,绿色指示灯亮,电流表有读数,说明净化器正常工作。

③如果设备通电后,打开电源开关,红绿指示灯未全亮。或者净化器长时间有“啪啪啪”打火声音(短时间属于正常现象),则立马关闭净化器开关,切断电源,联系当地经销商解决,若经销商解决不了本公司将指派专业人员处理。

(详见第10页 故障排查表)

清洗维护说明

⚠ 清洗维护油烟净化器前务必切断电源,请勿带电操作。

⚠ 清洗完需要晾晒干燥后,方能接通电源。

⚠ 非专业人员请勿私自作业!

★★★特别注意事项★★★

①油烟净化器的静电吸附效果会随着使用时间而降低,定期清洗可以保证效果稳定。

②长期不清洗净化器会有火灾隐患,当极板吸附油烟达到一定厚度,极板之间会打火,从而引起火灾。

③清洗周期越短,越容易清洗。反之,时间越久,越难清洗,清洗成本更高。

清洗周期

①集油盘清洗周期:15–20天(平均2–3周清理一次)

②静电场清洗周期:180小时(使用时间),根据油烟产生量大小,可适当调整清洗周期。

清洗前准备

①大塑料桶(至少可放进单个电场)

②中性清洗剂(请勿使用烧碱等腐蚀性清洗剂。)

③绝缘手套

④放电螺丝刀

⑤水管、喷枪

⑥适量热水(根据塑料桶大小而定)

⑦干抹布

清洗步骤

①关闭净化器电源

②取出污垢电场

戴上绝缘手套,旋转上下2个电场检修门锁,打开检修门,用放电螺丝刀触碰电场进行放电,之后取出污垢电场。

③专用净化器电场清洗剂（注：不允许用火碱浸泡）

④清洗电场

将清洗剂倒入准备好的喷壶中，将喷绘对准电场进行360°喷雾，待电场油渍完全溶解后，用高压水枪进行360°清洗。

⑤擦拭绝缘陶瓷

将绝缘陶瓷上的残余污垢用干抹布擦拭干净。

⑥矫正电场极板

如发现电场极板有个别弯曲,用螺丝刀将其矫正。

⑦晾晒电场

电场冲洗干净后,放至干燥通风处进行晾晒。

⑧放回电场

电场晾晒干燥后,按照原方向放回机箱中,关上电场检修门,旋紧检修门锁。

⑨净化器开机调试

接通电源,打开电源开关,查看净化器工作状态,红灯亮,绿灯亮,电流表有读数,说明工作正常。至此,清洗工作完毕。

【关于超声波清洗机】

如清洗电场个数较多,清洗量频繁,建议使用超声波清洗机清洗。

【关于电场】

有时候经常碰到净化器需要连续工作,但是之前清洗的电场还在晾晒中,建议客户多配一套电场,用于清洗置换。

为行业指定标准
高效·安全·方便·耐用·美观

故障排查表

序号	故障现象	故障原因	解决方法
1	红灯不亮 绿灯不亮 电流表指针为零	未接通电源	检查输入电源
		电源线接触不良	检查电源线
		接线错误	根据说明书 [第 5 页]重新接线
		开关漏电保护或损坏	排查漏电 或更换开关
2	红灯亮 绿灯不亮 电流表指针为零	开门断电触控开关失灵	更换触控开关或直接 跳过触控开关接线
		高压电源损坏	更换高压电源
		电场顺序或方向放置错误	正确放置电场
3	红灯亮 绿灯一闪一灭 电流表指针晃动	电场长期不清洗导致电场打火	清洗电场
		电场极板变形	取出电场 用螺丝刀矫正
		高压电源电流输出过大	调整高压电源电流
		箱体积水引起电场工作不稳定	取出电场让机箱 和电场晾晒干燥再运行
		绝缘陶瓷损坏或被电击穿	更换绝缘陶瓷
4	红灯不亮 绿灯亮 电流表指针有读数	红色指示灯损坏	更换红色指示灯
5	红灯亮 绿灯不亮 电流表指针有读数	绿色指示灯损坏	更换绿色指示灯
6	红灯亮 绿灯亮 电流表指针为零	电流表损坏	更换电流表

（用户请在专业人员指导下进行操作，勿私自操作）

售后服务说明

1.保修期:1年,保修期根据铭牌上面的时间为准,铭牌不清楚的根据合同为准。(如想购买延保服务的,请在签合同时确定好,并补缴相关延保费用)

2.保修范围:正常清洗保养和使用情况下,人为损坏除外。保修不包含设备清洗,如需要清洗服务,可跟本公司签订《环保设备清洗协议》。

3.过保修期:设备损坏后,本公司提供有偿维修服务,收取实际产生的人工费用及更换零配件费用。

4.响应时间:客户报修后2小时内予以答复,如能远程协助解决的,尽量在电话中配合客户解决。如经过初步排查,需要上门维修的,正常情况下本公司将在48小时内(工作日)赶赴现场,如遇特殊情况,与客户协商择日上门服务。

特别说明:因客户自身原因,如人为操作失误或者没有定期清洗设备,而导致设备损坏的,本公司不予以1年的保修服务。如需要维修的,将按照过保后的收费标准。

客服接待时间:周一至周五08:00-16:30(法定工作日)

维修记录

序号	维修日期	维修内容	维修人员签字
1			
2			
3			
4			
5			

为行业指定标准
高效·安全·方便·耐用·美观

HK-HB-D系列油烟净化器
HK-HB-D SERIES FUME PURIFIER

产品合格证

产品经检验合格准予出厂

产品编号:_____

规格型号:_____

检 验 员:_____

出厂日期:_____